Pince double rangée Epistar 3w avec vis

Caractéristiques:

Puce Epistar de 3w
haute lumière: 21000LM
Longue durée de vie

Détails des produits:

. Tension de fonctionnement: 10-30 DC
. Taux imperméable à l'eau: IP 67
. Température de couleur: 6000K
. Matériel de lentille: pc
. Matériau: boîtier en fonte d'aluminium
. Support de montage: support robuste Alu
. Faisceau: Flood / spot / combo faisceau en option
. 30000 heures au dessus de la durée de vie

UNIONLUX

Plus de tailles:

27CM

UNIONLUX

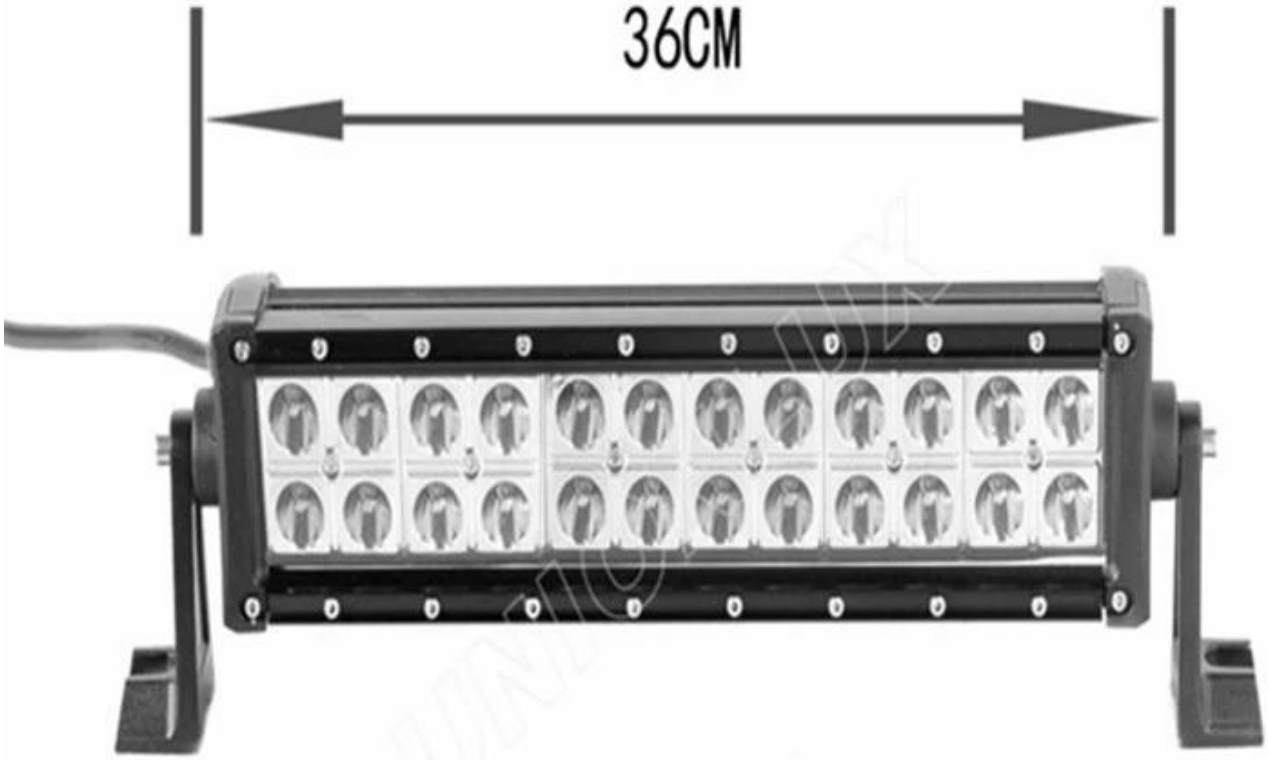

UNIONLUX

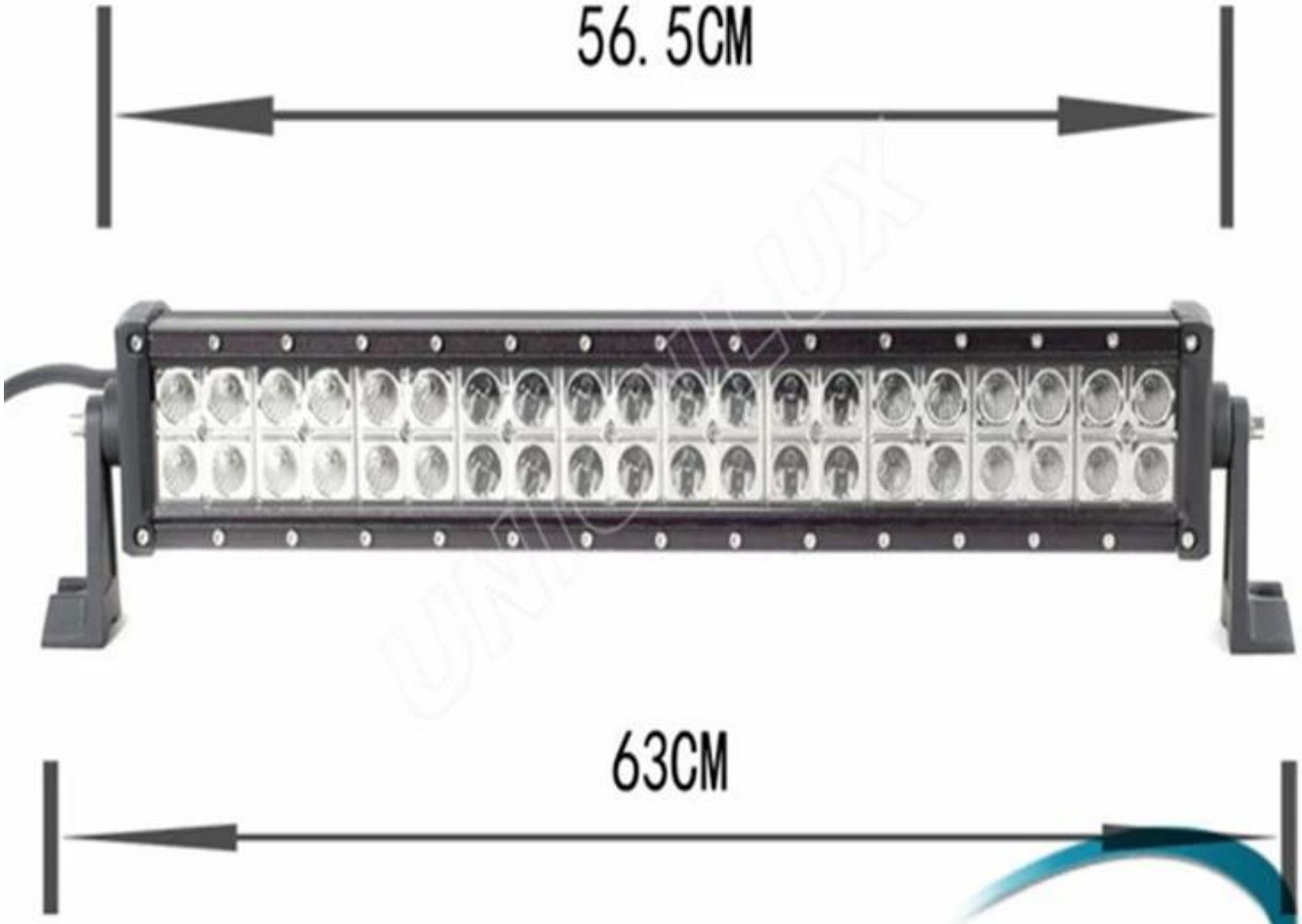

UNIONLUX

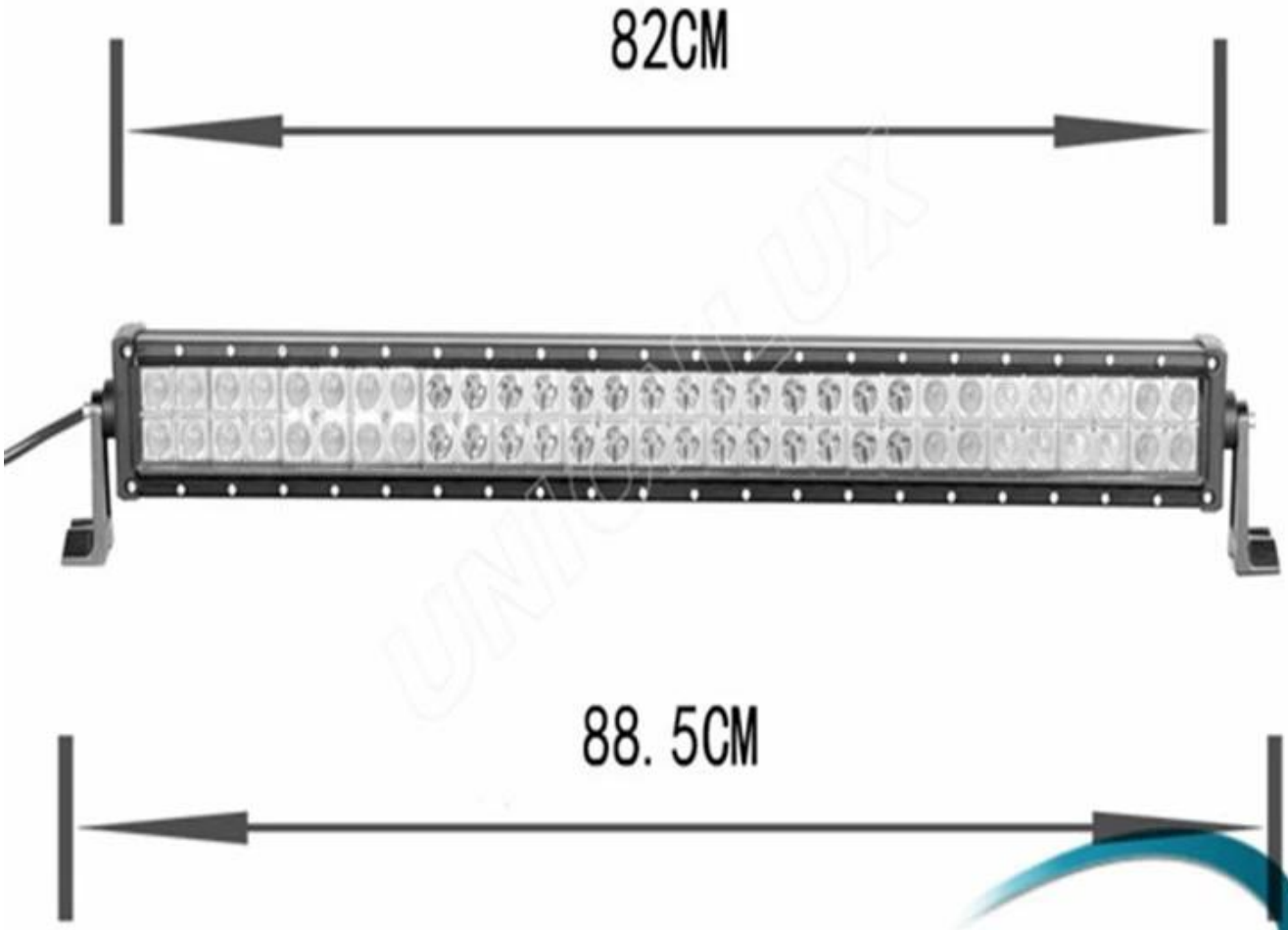

UNIONLUX

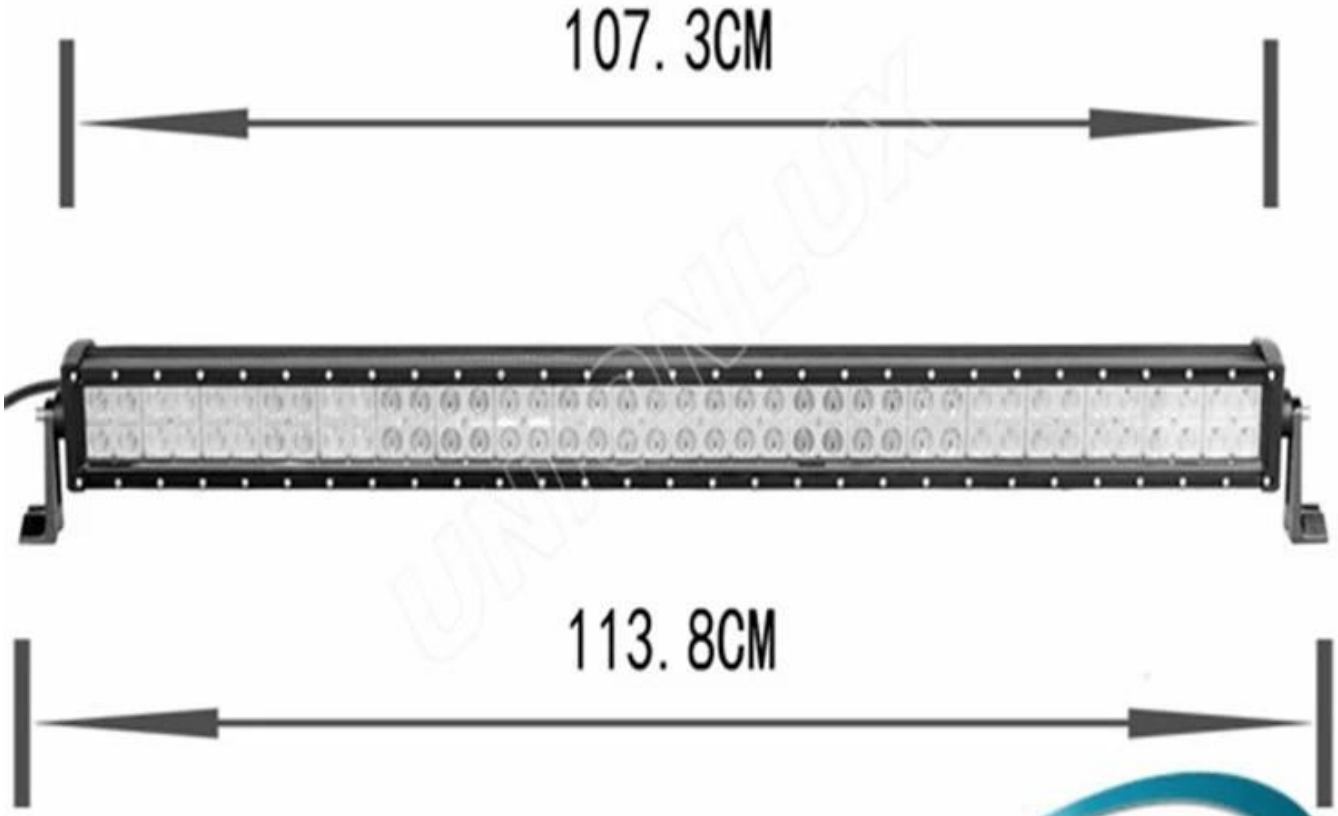

UNIONLUX

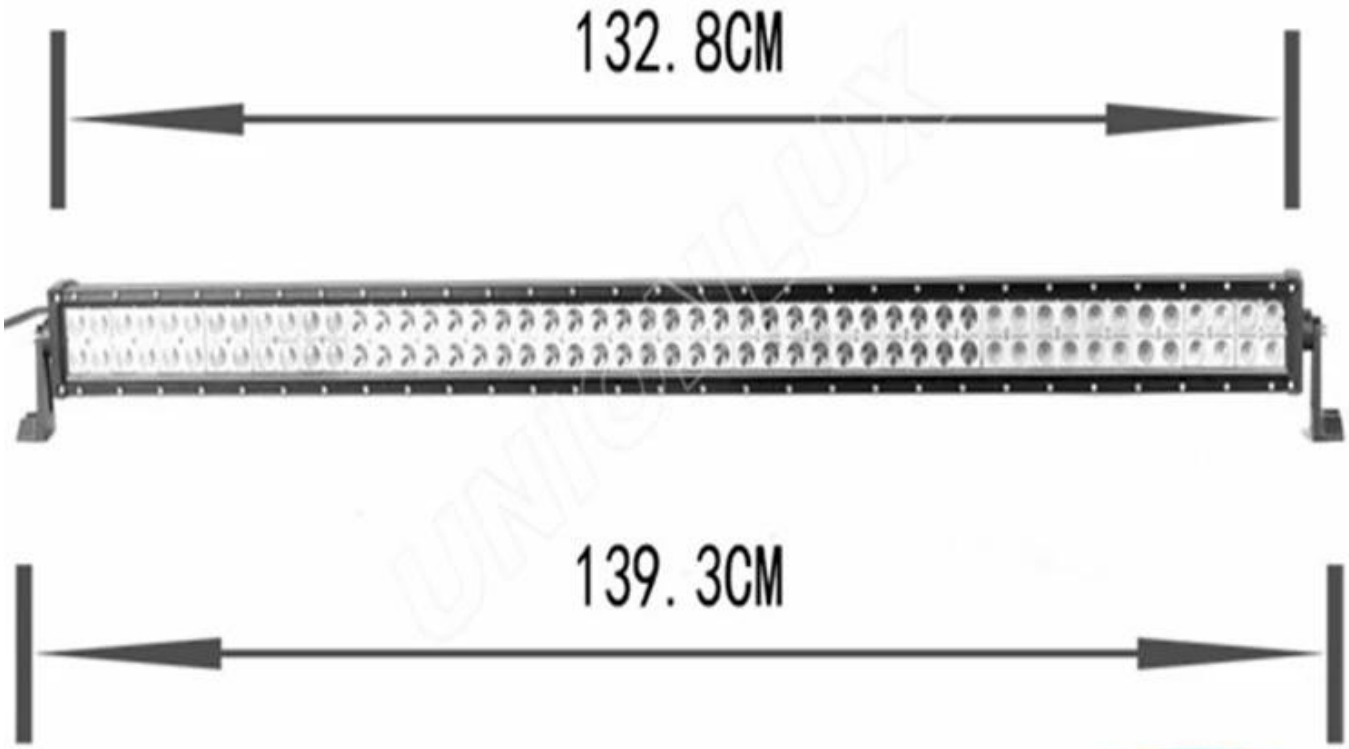

UNIONLUX

Emballage & livraison

Nos services

& Ampère; Excellente ligne de production pour des produits de haute qualité et des délais de livraison ponctuels
& Ampère; Nous vous répondrons dès que possible lorsque le temps de travail et & du temps de travail
& Ampère; Département marketing pour des prix raisonnables et des événements promotionnels.
& Ampère; Équipe de conception graphique pour personnaliser un site web, un logo ou un package.
& Ampère; Équipe de vente professionnelle pour une rétroaction rapide en ligne et des commentaires pour les commentaires
& Ampère; Département de contrôle de qualité pour tester de nouveaux produits et toutes les lumières pour l'expédition.
& Ampère; OEM. Nous pouvons offrir le service de personnalisation d'OEM. Imprimez votre logo nos procuvcts et faites votre propre boîte de marque (MOQ 500PCS)

Informations sur la société:

Unionlux lighting CO. Limited est spécialisée dans la conception, le développement et la production d'éclairage LED pour véhicules.
Avec une équipe expérimentée de techniciens, de gestionnaires et de personnel d'affaires, notre compagnie s'est toujours concentrée sur la recherche, le développement et l'innovation afin de réaliser plus loin notre but d'obtenir la satisfaction du client.

Fondée en 2006, notre usine est spéciale pour les produits HID au xénon au début. En 2010, le département d'éclairage de voiture de LED a été établi, inclut la production du phare de LED, de la lumière de brouillard, de la lumière de route, Barre lumineuse LED, feu tournant, feu stop, marquage LED, etc.

En 2011, le siège pour les ventes internationales à Guangzhou a été établi et une large coopération avec des usines qualifiées mises en place en fonction des besoins des clients. Nos produits inclus barre de lumière offroad vendu à peu près en Amérique, en Europe, en Australie, en Asie de l'Est, au Moyen-Orient, en Afrique du Sud, etc.

Unionlux suit le principe de "la qualité d'abord, le client d'abord" Nous nous efforcerons continuellement d'améliorer notre service et de livrer de grands produits de performance et des prix compétitifs.
S'attendant sincèrement à créer un avenir glorieux dans la zone d'éclairage de la voiture avec vous.
Le fournisseur professionnel international de feux de voiture LED Unionlux est en attente de coopération avec vous.

Spectacle de Sema:

GUANGZHOU UNIONLUX LIGHTING CO., LTD.
NO.38155
UNIONLUX
OH MY GOD!

FAQ:

Q1. Comment puis-je obtenir le produit?
- Contactez-nous par e-mail ou un autre message instantané, nous serons votre guide.

Q2. Comment puis-je payer la commande?
- Habituellement, nous acceptons Paypal, Western Union et T / T. Si vous voulez payer à travers d'autres termes, s'il vous plaît veuillez Contactez nous.

Q3. Quand puis-je recevoir le produit?
- Si nous l'avons en stock, les marchandises seront expédiées dans les deux jours.
- Si nous n'en avons pas en stock, il faut 3 ~ 10 jours pour que la commande soit prête.
- Habituellement DHL prend 3 ~ 5 jours pour atteindre la destination. Et nous pouvons offrir d'autres Express que vous fournissez Obligatoire

Q4. Qu'en est-il de la garantie?
- Normalement 12 mois de garantie sur le produit. Contactez-nous pour plus d'informations.

Contact: